陶芸用電気炉　伊万里 KCB-18R

伊万里 KCB シリーズは、特に使用頻度の高い窯元や還元焼成を頻繁に行われる陶芸家の方に最適な電気炉です。炉壁が厚いので、断熱保温性に優れ、また、ヒーター線の径が大きく長寿命です。

炉壁は高品質断熱レンガ、スーパーボード、シリカボードを 165 mm 厚に積層し、断熱保温効果を高めています。上扉は高温度にも耐えるセラミックボードを使っていますので軽くて断熱が抜群です。

発熱体は、世界的に信頼性の高いスウェーデンのカンタルヒーター線 2.9 mm 以上の径を使用し、劣化が遅く、またヒーター線はスパライル方式で溝に収納されていますので、製品の出し入れや線の交換が容易です。

焼成温度の制御は、オプションでデジタル制御、またはプログラム制御選択できます。

還元焼成では還元焼成バーナーセットを利用すれば、プロパンガスを使った本格的な還元雰囲気を作り出すことが出来ます。

メンテナンスは弊社が責任を持って致しますので安心してお使い頂けます。

用途　陶芸本焼き・素焼き・上絵の焼成

特長
- 炉壁材質：断熱レンガ、セラミックファイバー、保温ボード
- 外装：ステンレス 304
- 一回の電気代：本焼成約 2,700 円／素焼き約 900 円（基本料金は除く）
- 還元バーナーセットを併用すると還元焼成が可能

仕様
- 型　式　：本焼成電気炉 KCB-18R
- 電　源　：単相または三相 200 V　16 kw
- 最高温度：1300 ℃
- 外形寸法：幅 147 cm × 奥行 87 cm × 高さ 104 cm
- 炉内寸法：幅 92 cm × 奥行 50 cm × 高さ 59 cm
- 本体重量：800 kg

オプション
- 温度制御　：プログラム制御装置　2 パターン 8 セグメント 330,000 円～
  デジタル温度制御装置　キープタイマー付 230,000 円～
- 還元装置　：還元焼成バーナーセット（圧力調整器付）35,000 円
- 棚板・支柱：棚板 45 × 40 cm（1枚）5,800 円、40 × 35 cm（1枚）4,600 円／支柱 12 cm（1ヶ）280 円、18 cm（1ヶ）420 円

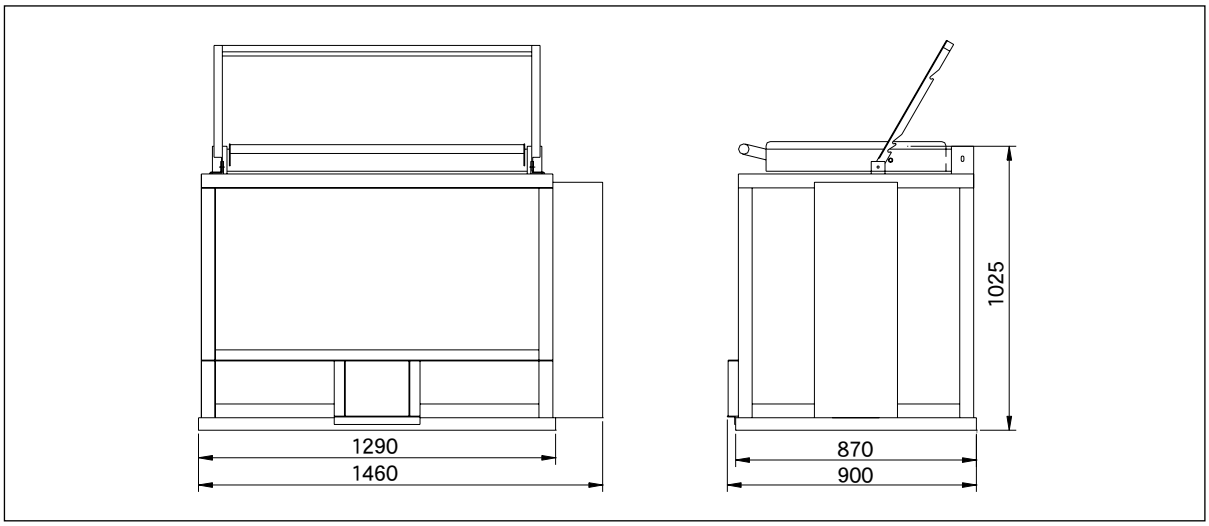

梶山工芸
http://www.qs-net.com/kajiyama/　mailto:kajiyama@arita.or.jp
〒844-0002 佐賀県西松浦郡有田町中樽2-2-1
TEL:0955-42-2356　FAX:0955-42-6751